Komponenty Do Bram Sp. z o.o.
Adres: ul. Wycieczkowa 26, 91-518 Łódź
E-mail: biuro@kdb-polska.pl
Telefon: +48 509 337 899

CZOP DO SPRĘŻYN M-67-W Z MECHANICZNYM BLOKOWANIEM

Nr Art.: 231616



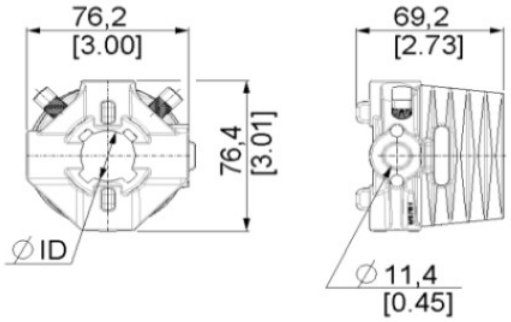

Cena detaliczna: **21,00 zł (brutto) / szt.** **Cena zawiera podatek VAT**

Cena fabryczna: **3.50 € (netto) / szt.** **Cena bez podatku VAT**

OPIS PRODUKTU

Czop do sprężyn M-67 z mechanicznym blokowaniem sprężyny
Materiał: Aluminium
Gwint: Uniwersalny, drut maks. 8 mm.
Średnica wału: 25,4 mm (1 cal)
Czop ruchomy

DODATKOWE INFORMACJE

Waga	0,263 kg
Klasa wysyłkowa	Standard