Komponenty Do Bram Sp. z o.o.
Adres: ul. Wycieczkowa 26, 91-518 Łódź
E-mail: biuro@kdb-polska.pl
Telefon: +48 509 337 899

CZOP M155-S/M95-S NIERUCHOMY, DLA JEDNEJ SPRĘŻYNY DUPLEX, UNIWERSALNA LEWA/PRAWA

Nr Art.: 195251

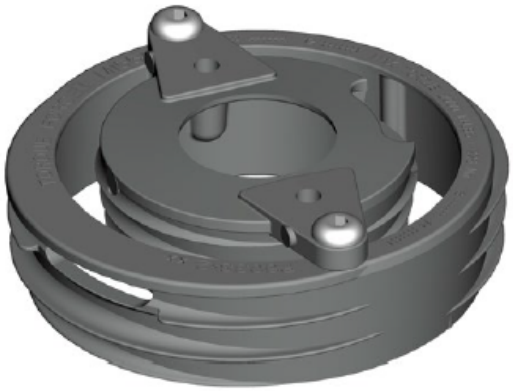

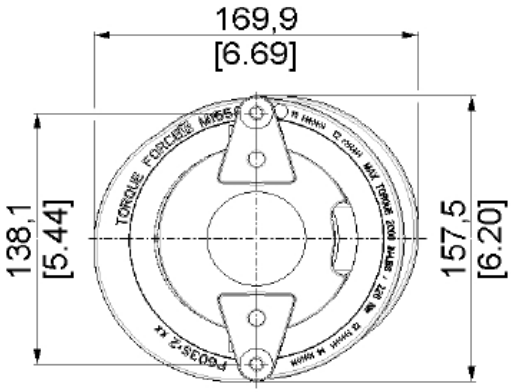

Cena detaliczna: **16,06 € (brutto) / szt.** **Cena zawiera podatek VAT**

Cena fabryczna: **€ (netto) / szt.** **Cena bez podatku VAT**

OPIS PRODUKTU

Czop nieruchomy do jednej sprężyny Duplex w bramie segmentowej

Czop stacjonarny (nieruchomy) M155-S / M95-S to specjalistyczny element mocujący przeznaczony do stabilnego zakotwiczenia wewnętrznego układu sprężyn skrętnych typu DUPLEX (kombinacja sprężyny M155 ze sprężyną M95) w sekcyjnych bramach garażowych i przemysłowych. Podzespół odpowiada za pewne przytwierdzenie sprężyny do nadproża lub konstrukcji wsporczej, przenosząc wysokie siły skrętne i zapobiegając jej niekontrolowanemu obracaniu się podczas pracy wału.

Komponenty Do Bram Sp. z o.o.
Adres: ul. Wycieczkowa 26, 91-518 Łódź
E-mail: biuro@kdb-polska.pl
Telefon: +48 509 337 899

Uniwersalna konstrukcja (lewa/prawa) ułatwia dopasowanie do dowolnej strony wału napędowego, znacznie usprawniając prace montażowe i serwisowe. Wykonanie z trwałego odlewu aluminiowego zapewnia wyjątkową odporność na naprężenia dynamiczne oraz korozję przy zachowaniu niskiej masy własnej. W asortymencie Komponenty Do Bram Sp. z o.o. znajdą Państwo certyfikowany osprzęt do układów wyważających, który gwarantuje doskonałą spójność wymiarową, bezpieczeństwo oraz długowieczność instalacji bramowych.

DODATKOWE INFORMACJE

Waga	0,54 kg
Jednostka Miary	sztuka
Materiał	Aluminium
Producent	Komponenty do bram Sp. z o.o. Adres: ul. Wycieczkowa 26 91-518 Łódź Polska Kontakt: email:biuro@kdb-polska.pl telefon: +48505331431
Zastosowanie	brama segmentowa
Klasa wysyłkowa	Standard