Komponenty Do Bram Sp. z o.o.
Adres: ul. Wycieczkowa 26, 91-518 Łódź
E-mail: biuro@kdb-polska.pl
Telefon: +48 509 337 899

CZOP SPRĘŻYNY M50 P200S-100 NIERUCHOMY, GWINT UNIWERSALNY

Nr Art.: 193597



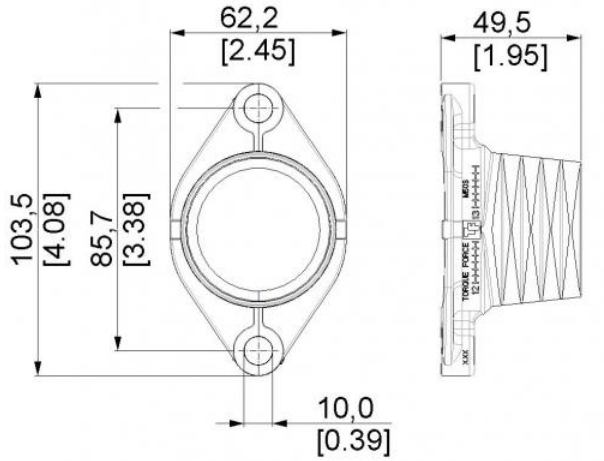

Cena detaliczna: **6,60 zł (brutto) / szt.** **Cena zawiera podatek VAT**

Cena fabryczna: **1.10 € (netto) / szt.** **Cena bez podatku VAT**

OPIS PRODUKTU

Czop do sprężyn M-50
Materiał: Aluminium
Gwint: Uniwersalny, maks. 7 mm.
Średnica wału: 25,4 mm (1 cal)
Czop obrotowy

DODATKOWE INFORMACJE

Waga	brak
Klasa wysyłkowa	Standard