Komponenty Do Bram Sp. z o.o.
Adres: ul. Wycieczkowa 26, 91-518 Łódź
E-mail: biuro@kdb-polska.pl
Telefon: +48 509 337 899

CZOP SPRĘŻYNY P200S/M50S NIERUCHOMY Z MECHANICZNYM BLOKOWANIEM, GWINT UNIWERSALNY

Nr Art.: 233922



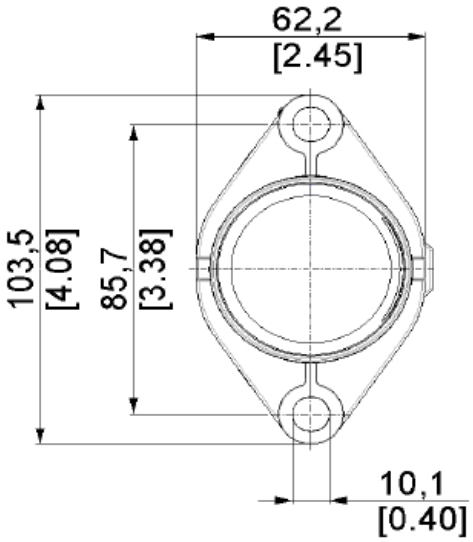

Cena detaliczna: **8,20 zł (brutto) / szt.** **Cena zawiera podatek VAT**

Cena fabryczna: **€ (netto) / szt.** **Cena bez podatku VAT**

OPIS PRODUKTU

materiał: aluminium
gwint: uniwersalny
średnica drutu sprężynowego: max 7.5mm
średnica wewnętrzna sprężyny: 50mm

DODATKOWE INFORMACJE

Waga	brak
Jednostka Miary	sztuka
Klasa wysyłkowa	