Komponenty Do Bram Sp. z o.o.
Adres: ul. Wycieczkowa 26, 91-518 Łódź
E-mail: biuro@kdb-polska.pl
Telefon: +48 509 337 899

UCHWYT DO C-PROFILA 53X28,5MM, DO SYSTEMU ERSC

Nr Art.: 200095

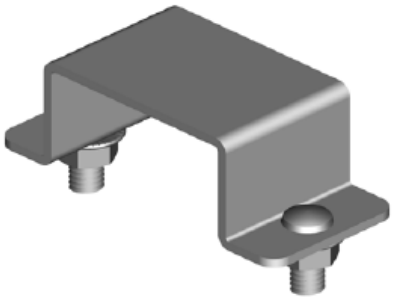

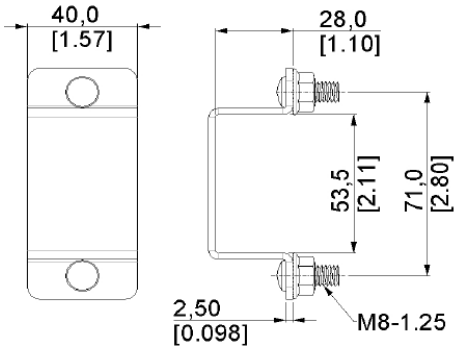

Cena detaliczna: **7,40 zł (brutto) / szt.** **Cena zawiera podatek VAT**

Cena fabryczna: **9.50 € (netto) / szt.** **Cena bez podatku VAT**

OPIS PRODUKTU

materiał: stal ocynkowana
wymiary: 53x28,5mm

DODATKOWE INFORMACJE

Waga	0,1 kg
Producent	Komponenty do bram Sp. z o.o. Adres: ul. Wycieczkowa 26 91-518 Łódź Polska Kontakt: email:biuro@kdb-polska.pl telefon: +48505331431
Materiał	Stal
Zastosowanie	brama segmentowa
Klasa wysyłkowa	Standard