Komponenty Do Bram Sp. z o.o.
Adres: ul. Wycieczkowa 26, 91-518 Łódź
E-mail: biuro@kdb-polska.pl
Telefon: +48 509 337 899

ERSX DOPOSAŻONY PROFIL NADPROŻA GALWANIZOWANY 90X2635X1,0MM ZAKOŃCZONY DWOMA UCHWYTAMI BOCZNYMI

Nr Art.: 213069

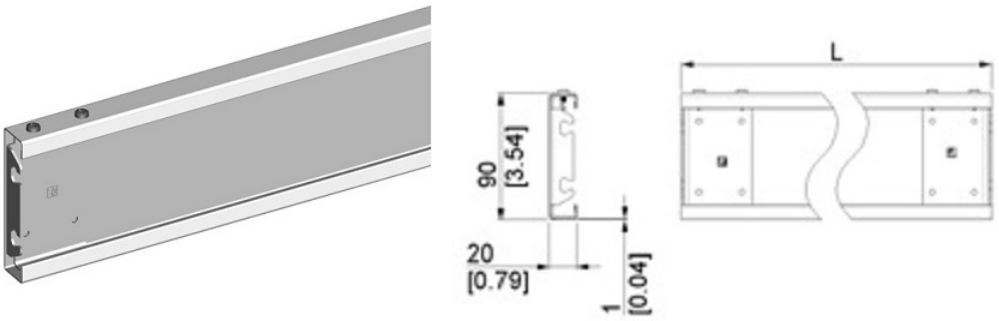

Cena detaliczna: **96,00 zł (brutto) / szt.** **Cena zawiera podatek VAT**

Cena fabryczna: **14.00 € (netto) / szt.** **Cena bez podatku VAT**

OPIS PRODUKTU

Profil nadproża 10x20x90x20x10mm
Posiada uchwyty montażowe do mocowania do prowadnic pionowych
Materiał: Stal ocynkowana 1.0mm
Długość: 2635mm

DODATKOWE INFORMACJE

Waga	3,34 kg
Producent	Komponenty do bram Sp. z o.o. Adres: ul. Wycieczkowa 26 91-518 Łódź Polska Kontakt: email:biuro@kdb-polska.pl telefon: +48505331431
Materiał	Stal
Zastosowanie	brama segmentowa
Klasa wysyłkowa	Dłużyca