Komponenty Do Bram Sp. z o.o.
Adres: ul. Wycieczkowa 26, 91-518 Łódź
E-mail: biuro@kdb-polska.pl
Telefon: +48 509 337 899

ERSX PROFIL NADPROŻA GALWANIZOWANY 90X3510X1,0MM

Nr Art.: 216705

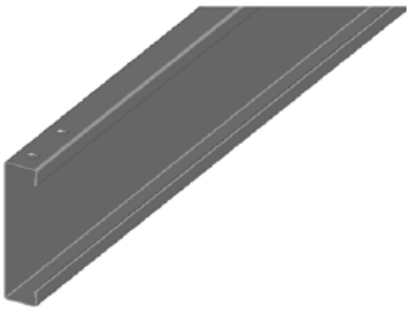

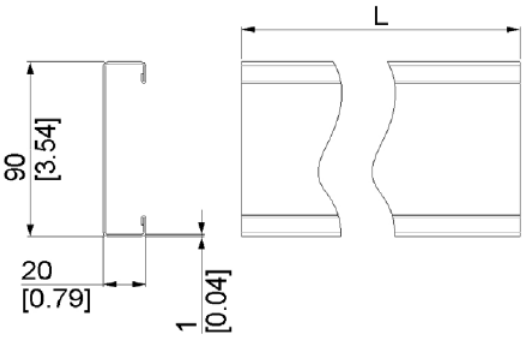

Cena detaliczna: **103,00 zł (brutto) / szt.** **Cena zawiera podatek VAT**

Cena fabryczna: **€ (netto) / szt.** **Cena bez podatku VAT**

OPIS PRODUKTU

materiał: stal galwanizowana
system: eRSX

DODATKOWE INFORMACJE

Waga	brak
Jednostka Miary	sztuka
Klasa wysyłkowa	