Komponenty Do Bram Sp. z o.o.
Adres: ul. Wycieczkowa 26, 91-518 Łódź
E-mail: biuro@kdb-polska.pl
Telefon: +48 509 337 899

ERSX USZCZELKA BOCZNA L 2225MM

Nr Art.: 217410

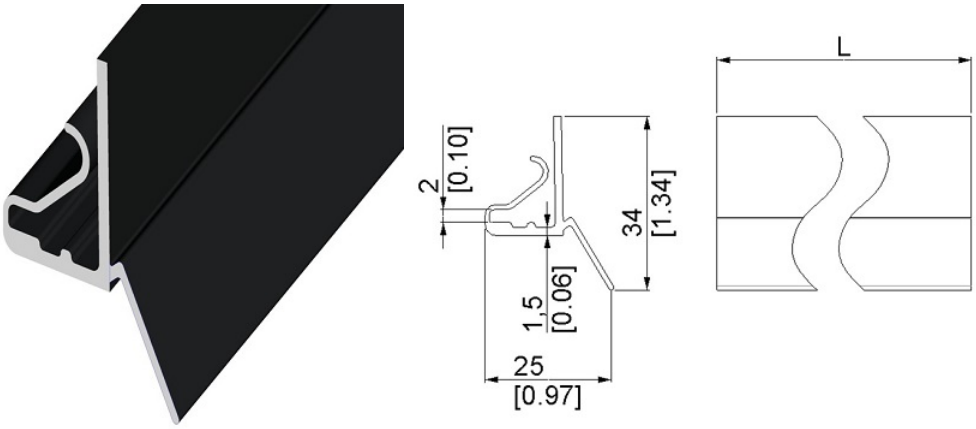

Cena detaliczna: **42,00 zł (brutto) / szt.** **Cena zawiera podatek VAT**

Cena fabryczna: **6.20 € (netto) / szt.** **Cena bez podatku VAT**

OPIS PRODUKTU

Uszczelka dla kątowników pionowych i profilu nadproża systemu eRSX
Materiał: PCV, czarny
Długość: 2225mm

DODATKOWE INFORMACJE

Waga	0,31 kg
Producent	Komponenty do bram Sp. z o.o. Adres: ul. Wycieczkowa 26 91-518 Łódź Polska Kontakt: email:biuro@kdb-polska.pl telefon: +48505331431
Materiał	PCV
Zastosowanie	brama segmentowa
Klasa wysyłkowa	Dłużyca