Komponenty Do Bram Sp. z o.o.
Adres: ul. Wycieczkowa 26, 91-518 Łódź
E-mail: biuro@kdb-polska.pl
Telefon: +48 509 337 899

KLINEK ZAGIĘTY PROSTOKĄTNY 6,35 X 9,53 X 100 MM DO WAŁU 26018

Nr Art.: 26062

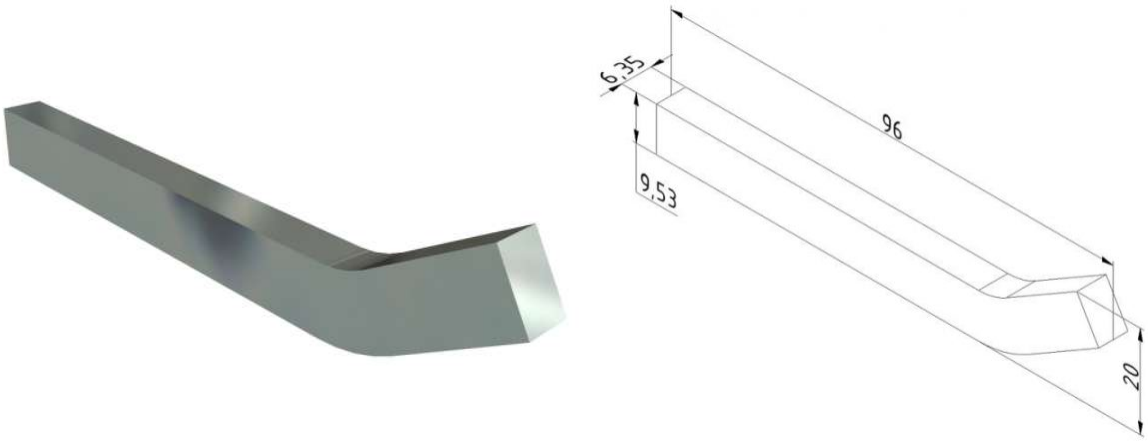

Cena detaliczna: **9,30 zł (brutto) / szt.** **Cena zawiera podatek VAT**

Cena fabryczna: **1.30 € (netto) / szt.** **Cena bez podatku VAT**

OPIS PRODUKTU

Klinek zagięty wysoki do wału drążonego bram garażowych i przemysłowych
Materiał: Stal ocynkowana
Wymiary: 9,53 x 6,35 x96mm

DODATKOWE INFORMACJE

Waga	brak
Klasa wysyłkowa	Standard