Komponenty Do Bram Sp. z o.o.
Adres: ul. Wycieczkowa 26, 91-518 Łódź
E-mail: biuro@kdb-polska.pl
Telefon: +48 509 337 899

KOŃCÓWKA SPRĘŻYNY M-152 = LEWA SL, WL + PRAWA SR, WR BEZ GWINTU UNIWERSALNEGO ECO WERSJA (SL-SR-WL-WR), ZESTAW NA DWIE SPREŻYNY

Nr Art.: 120150



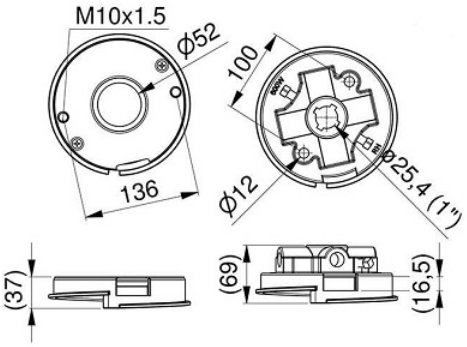

Cena detaliczna: **59,40 € (brutto) / komplet** **Cena zawiera podatek VAT**

Cena fabryczna: **28.88 € (netto) / komplet** **Cena bez podatku VAT**

OPIS PRODUKTU

Czopy do sprężyn M-152
Materiał: Aluminium
Gwint: Nie jest uniwersalny, lewy i prawy gwint, maks. 11,1 mm.
Średnica wału: 25,4 mm (1 cal)
Jednostka: Komplet (4 sztuki: czop obrotowy czop stacjonarny)

DODATKOWE INFORMACJE

Waga	0,3 kg
Producent	Komponenty do bram Sp. z o.o. Adres: ul. Wycieczkowa 26 91-518 Łódź Polska Kontakt: email:biuro@kdb-polska.pl telefon: +48505331431
Materiał	Aluminium

Komponenty Do Bram Sp. z o.o.
Adres: ul. Wycieczkowa 26, 91-518 Łódź
E-mail: biuro@kdb-polska.pl
Telefon: +48 509 337 899

Zastosowanie	brama segmentowa
Klasa wysyłkowa	Standard