Komponenty Do Bram Sp. z o.o.
Adres: ul. Wycieczkowa 26, 91-518 Łódź
E-mail: biuro@kdb-polska.pl
Telefon: +48 509 337 899

OBEJMA ZAMYKAJĄCA NA WAŁ 25,4MM

Nr Art.: 172151



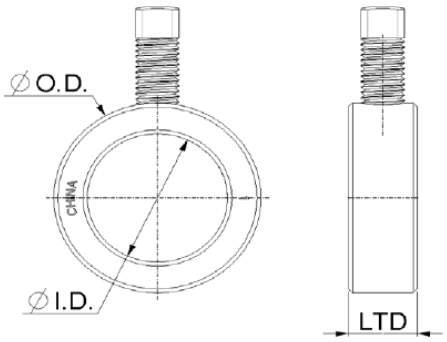

Cena detaliczna: **6,50 zł (brutto) / szt.** **Cena zawiera podatek VAT**

Cena fabryczna: **33.85 € (netto) / szt.** **Cena bez podatku VAT**

OPIS PRODUKTU

materiał: stal ocynkowana
średnica zewnętrzna wału (OD): 37.7mm
średnica wewnętrzna wału (ID): 25.4mm
szerokość pierścienia (LTD): 12.6mm

DODATKOWE INFORMACJE

Waga	0,066 kg
Producent	Komponenty do bram Sp. z o.o. Adres: ul. Wycieczkowa 26 91-518 Łódź Polska Kontakt: email:biuro@kdb-polska.pl telefon: +48505331431

Komponenty Do Bram Sp. z o.o.
Adres: ul. Wycieczkowa 26, 91-518 Łódź
E-mail: biuro@kdb-polska.pl
Telefon: +48 509 337 899

Materiał	Stal
Zastosowanie	brama segmentowa
Klasa wysyłkowa	Standard