Komponenty Do Bram Sp. z o.o.
Adres: ul. Wycieczkowa 26, 91-518 Łódź
E-mail: biuro@kdb-polska.pl
Telefon: +48 509 337 899

OSŁONA OCHRONNA NA ROLKĘ 46 MM Z WAŁKIEM FI11MM

Nr Art.: 25700



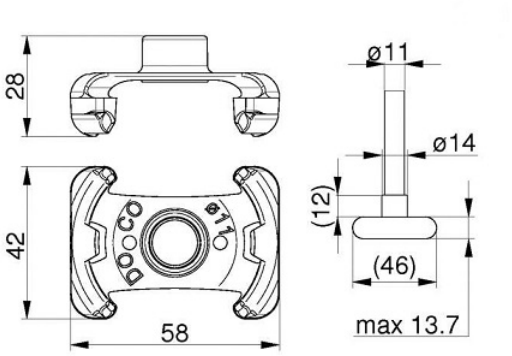

Cena detaliczna: **1,97 zł (brutto) / szt.** **Cena zawiera podatek VAT**

Cena fabryczna: **0.34 € (netto) / szt.** **Cena bez podatku VAT**

OPIS PRODUKTU

Osłona zakładana na oś rolki 11mm dla ochrony palców
Materiał: PP czarny
Waga: 0,01 kg

DODATKOWE INFORMACJE

Waga	brak
Klasa wysyłkowa	Standard