Komponenty Do Bram Sp. z o.o.
Adres: ul. Wycieczkowa 26, 91-518 Łódź
E-mail: biuro@kdb-polska.pl
Telefon: +48 509 337 899

PROFIL NADPROŻA DOPOSAŻONY 10X20X90X1,0MM, L=3760MM

Nr Art.: 217124

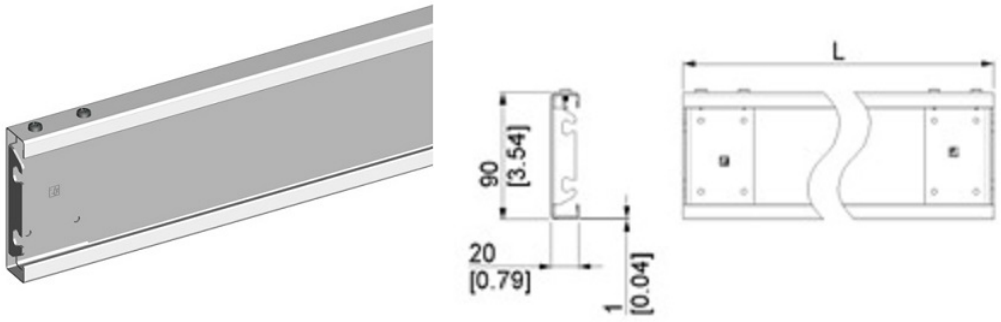

Cena detaliczna: **166,39 zł (brutto) / szt.** **Cena zawiera podatek VAT**

Cena fabryczna: **19.62 € (netto) / szt.** **Cena bez podatku VAT**

OPIS PRODUKTU

Profil nadproża 10x20x90x20x10mm
Posiada uchwyty montażowe do mocowania do prowadnic pionowych
Materiał: Stal ocynkowana 1.0mm
Długość: 3760mm

DODATKOWE INFORMACJE

Waga	4,707 kg
Klasa wysyłkowa	Dłużyca