Komponenty Do Bram Sp. z o.o.
Adres: ul. Wycieczkowa 26, 91-518 Łódź
E-mail: biuro@kdb-polska.pl
Telefon: +48 509 337 899

PROFIL OMEGA WYS.81MM, L= 5190MM

Nr Art.: 22011



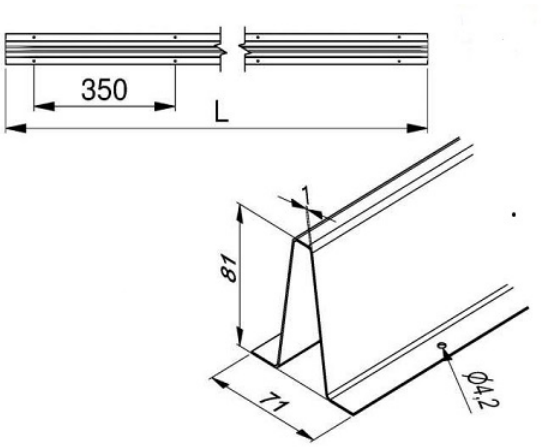

Cena detaliczna: **350,00 zł (brutto) / szt.** **Cena zawiera podatek VAT**

Cena fabryczna: **36.06 € (netto) / szt.** **Cena bez podatku VAT**

OPIS PRODUKTU

Profil usztywniający do bram segmentowych o szerokości powyżej 4500mm
Wysokość: H=81mm
Długość: L=5190mm
Materiał: Stal ocynkowana 1,0 mm
Posiada nawiercone otwory o średnicy 4,2mm co 350mm

DODATKOWE INFORMACJE

Waga	brak
Klasa wysyłkowa	Dłużyca