Komponenty Do Bram Sp. z o.o.
Adres: ul. Wycieczkowa 26, 91-518 Łódź
E-mail: biuro@kdb-polska.pl
Telefon: +48 509 337 899

SPRZĘGŁO NA WAŁ 25,4MM BEZ WRĘBU L 65MM, 4 ŚRUBY USTALAJĄCE L 16MM

Nr Art.: 130581

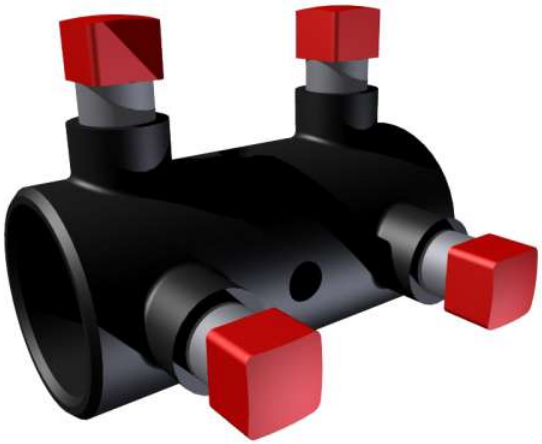

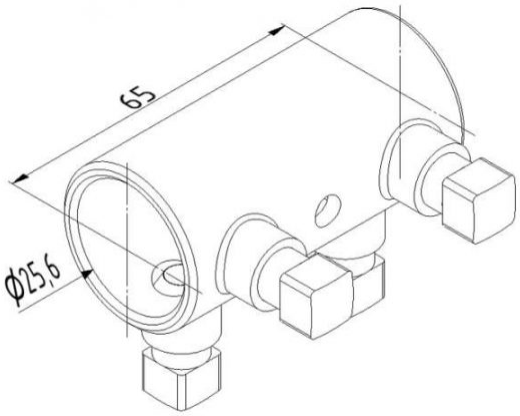

Cena detaliczna: **21,00 zł (brutto) / szt.** **Cena zawiera podatek VAT**

Cena fabryczna: **4.40 € (netto) / szt.** **Cena bez podatku VAT**

OPIS PRODUKTU

Sprzęgło na wał 25,4
Materiał: Stal ocynkowana
Mocowanie czterema śrubami nastawnymi
Długość: 65 mm

DODATKOWE INFORMACJE

Waga	0,184 kg
Producent	Komponenty do bram Sp. z o.o. Adres: ul. Wycieczkowa 26 91-518 Łódź Polska Kontakt: email:biuro@kdb-polska.pl telefon: +48505331431
Materiał	Stal
Zastosowanie	brama segmentowa
Klasa wysyłkowa	Standard