Komponenty Do Bram Sp. z o.o.
Adres: ul. Wycieczkowa 26, 91-518 Łódź
E-mail: biuro@kdb-polska.pl
Telefon: +48 509 337 899

UCHWYT MONTAZOWY DO PROFILA ZAMKNIĘTEGO 100X80MM JAKO PODPARCIE DLA WAŁU NAPĘDOWEGO

Nr Art.: 099

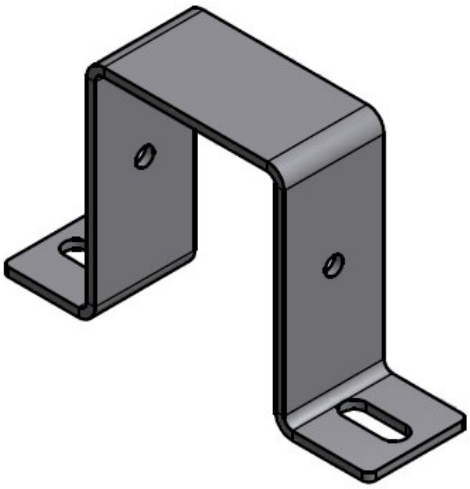

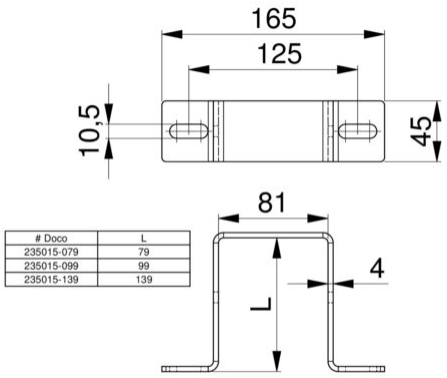

Cena detaliczna: **100,00 zł (brutto) / szt.** **Cena zawiera podatek VAT**

Cena fabryczna: **9.50 € (netto) / szt.** **Cena bez podatku VAT**

OPIS PRODUKTU

Uchwyt montażowy do bram z prowadzeniem pionowym oraz do bram z przewyższeniem. Odpowiedni do łączenia nośnika jednostki skrętnej (100x80mm i 140x80mm) z podporą montażową (235309 i 235310).
Użycie: Systemy przemysłowe typu "low level".

DODATKOWE INFORMACJE

Waga	brak
Klasa wysyłkowa	Standard