Komponenty Do Bram Sp. z o.o.
Adres: ul. Wycieczkowa 26, 91-518 Łódź
E-mail: biuro@kdb-polska.pl
Telefon: +48 509 337 899

UCHWYT ODBOJNIKA SPRĘŻYNOWEGO ZE STALI NIERDZEWNEJ 245900

Nr Art.: 245901

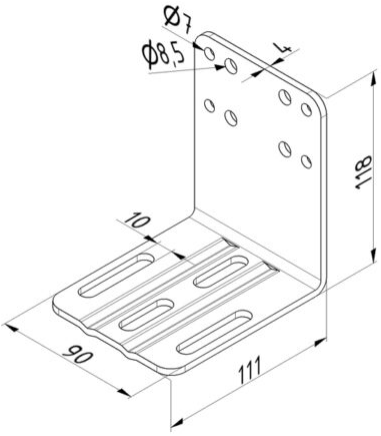

Cena detaliczna: **270,00 zł (brutto) / szt.** **Cena zawiera podatek VAT**

Cena fabryczna: **0.20 € (netto) / szt.** **Cena bez podatku VAT**

OPIS PRODUKTU

Płyta montażowa do stosowania w kombinacji z 245900.
Uniwersalna.
Materiał: AISI 304.

DODATKOWE INFORMACJE

Waga	0,57 kg
Klasa wysyłkowa	Standard