Komponenty Do Bram Sp. z o.o.
Adres: ul. Wycieczkowa 26, 91-518 Łódź
E-mail: biuro@kdb-polska.pl
Telefon: +48 509 337 899

UCHWYT ŚRODKOWY Z ŁOŻYSKIEM ODLEGŁOŚĆ OD ŚCIANY - 86 MM, KG - 180/SZT

Nr Art.: 13013.1

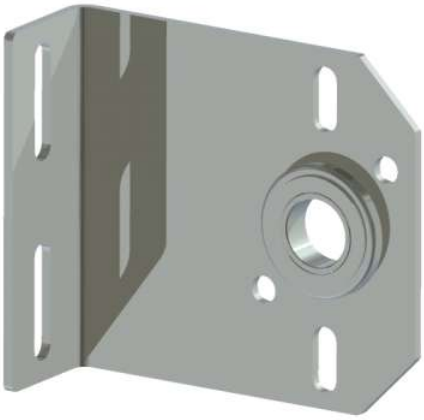

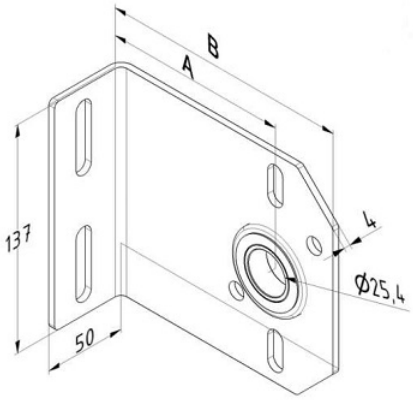

Cena detaliczna: **51,00 zł (brutto) / szt.** **Cena zawiera podatek VAT**

Cena fabryczna: **5.64 € (netto) / szt.** **Cena bez podatku VAT**

OPIS PRODUKTU

Uchwyt środkowy wału z łożyskiem, offset 86mm
Materiał: Stal ocynkowana 4mm
Łożysko: 25,4mm (1cal)
Maksymalne obciążenie 130kg/szt.

DODATKOWE INFORMACJE

Waga	0,68 kg
Producent	Komponenty do bram Sp. z o.o. Adres: ul. Wycieczkowa 26 91-518 Łódź Polska Kontakt: email:biuro@kdb-polska.pl telefon: +48505331431
Materiał	Stal
Zastosowanie	brama segmentowa
Klasa wysyłkowa	Standard