Komponenty Do Bram Sp. z o.o.
Adres: ul. Wycieczkowa 26, 91-518 Łódź
E-mail: biuro@kdb-polska.pl
Telefon: +48 509 337 899

UCHWYT Z ŁOŻYSKIEM LEWY ODLEGŁOŚĆ OD ŚCIANY = 86 MM, KG = 150/SZT.

Nr Art.: L.1



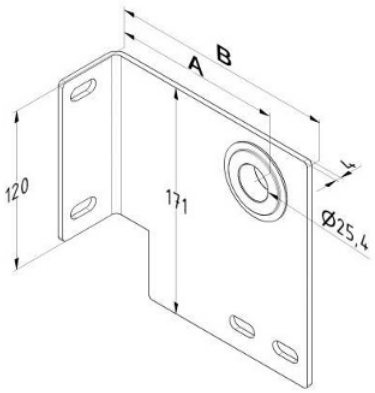

Cena detaliczna: **75,00 zł (brutto) / szt.** **Cena zawiera podatek VAT**

Cena fabryczna: **13.32 € (netto) / szt.** **Cena bez podatku VAT**

OPIS PRODUKTU

Uchwyt wału końcowy z łożyskiem, offset 86mm
Materiał: Stal ocynkowana 4mm
Łożysko: 25,4mm (1cal)
Maksymalne obciążenie: 160kg/sztuka

DODATKOWE INFORMACJE

Waga	brak
Klasa wysyłkowa	Standard