Komponenty Do Bram Sp. z o.o.
Adres: ul. Wycieczkowa 26, 91-518 Łódź
E-mail: biuro@kdb-polska.pl
Telefon: +48 509 337 899

UCHWYT Z ŁOŻYSKIEM LEWY OFFSET=68MM

Nr Art.: L

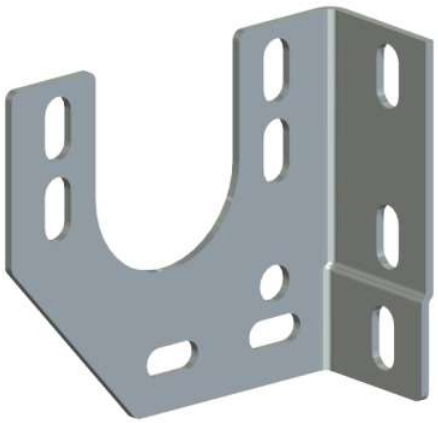

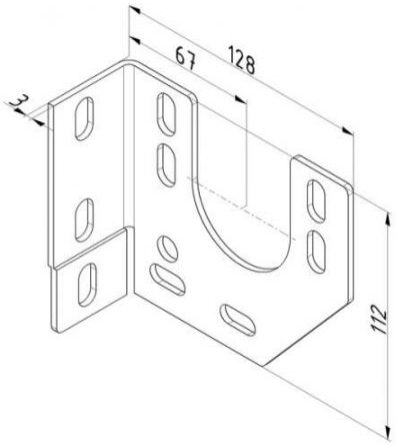

Cena detaliczna: **9,50 zł (brutto) / szt.** **Cena zawiera podatek VAT**

Cena fabryczna: **0.00 € (netto) / szt.** **Cena bez podatku VAT**

OPIS PRODUKTU

Podpora łożyska
Materiał: Stal ocynkowana 3mm
Offset 67mm

DODATKOWE INFORMACJE

Waga	brak
Klasa wysyłkowa	Standard