Komponenty Do Bram Sp. z o.o.
Adres: ul. Wycieczkowa 26, 91-518 Łódź
E-mail: biuro@kdb-polska.pl
Telefon: +48 509 337 899

WAŁ DRĄŻONY 25,4X3,0MM Z ROWKIEM, GALWANIZOWANY L 4500MM, KLIN 26062 LUB 26064

Nr Art.: 4500



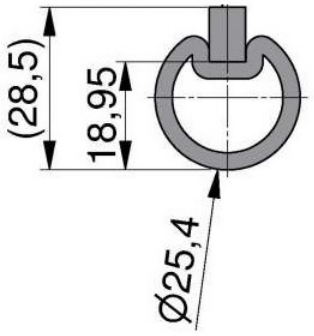

Cena detaliczna: **240,00 zł (brutto) / szt.** **Cena zawiera podatek VAT**

Cena fabryczna: **17.00 € (netto) / szt.** **Cena bez podatku VAT**

OPIS PRODUKTU

Wał drążony 25,4mm z rowkiem
Materiał: Stal ocynkowana
Grubość ścianki 3mm
Długość: 4500mm
Stosować z klinkiem 26062 lub 26064

DODATKOWE INFORMACJE

Waga	brak
Klasa wysyłkowa	Dłużyca