Komponenty Do Bram Sp. z o.o.
Adres: ul. Wycieczkowa 26, 91-518 Łódź
E-mail: biuro@kdb-polska.pl
Telefon: +48 509 337 899

ZAWIAS BOCZNY STAL NIERDZEWNA INOX Z UCHWYTEM ROLKI, DO PANELA Z ZAMKIEM SYMETRYCZNYM 30X244X2,0MM

Nr Art.: 25934.1



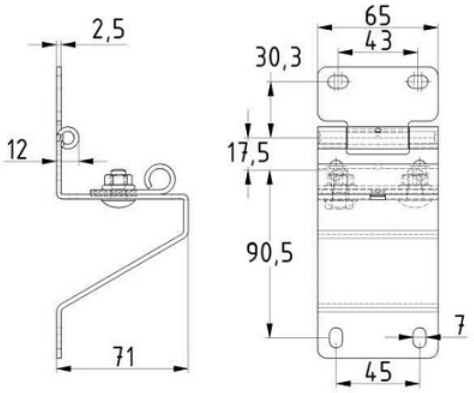

Cena detaliczna: **89,00 zł (brutto) / szt.** **Cena zawiera podatek VAT**

Cena fabryczna: **13.00 € (netto) / szt.** **Cena bez podatku VAT**

OPIS PRODUKTU

Zawias boczny nierdzewny standardowy do bram garażowych i przemysłowych do rolek 11mm
Materiał:AISI 304

DODATKOWE INFORMACJE

Waga	brak
Klasa wysyłkowa	Standard